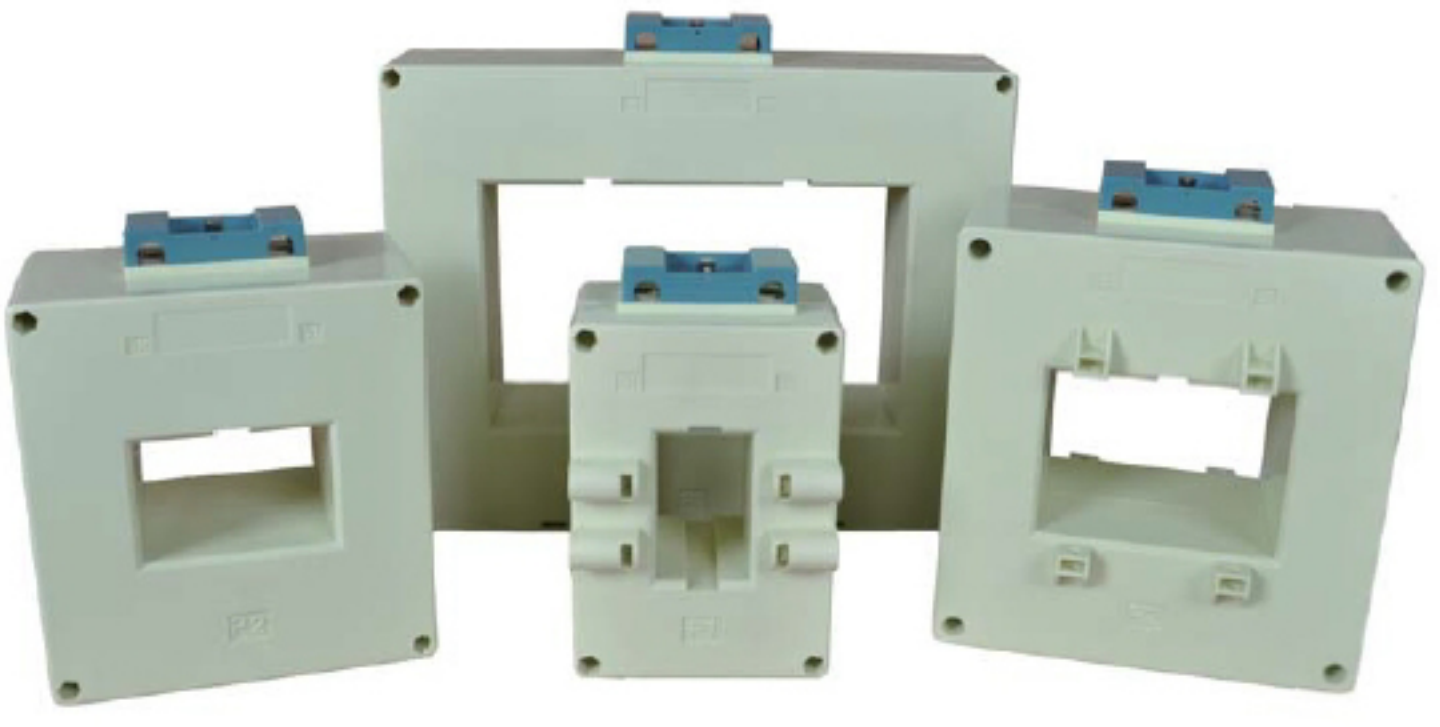

CTBHIII 系列产品采用阻燃聚碳酸酯工程塑料生产，具有优良的耐高温特性，强度高，抗冲击力强。可广泛应用在铜排配电环境中。

本系列产品采用大截面高导磁硅钢材料、优质漆包圆铜线生产，抗饱和能力强，准确级别高，带载能力大，互感器自身发热小。

由于保护用电流互感器体积大、质量重、过载能力强，在应用时，固定在母排上时需要确保固定牢固，防止在运输途中由于震动而松脱。还须把互感器的二次侧和保护设备的输入端可靠连接，否则在初级通入电流产生的高压对人和设备的威胁比其他种类的产品要大。

CTBHIII 系列所有产品均采用端子输出。

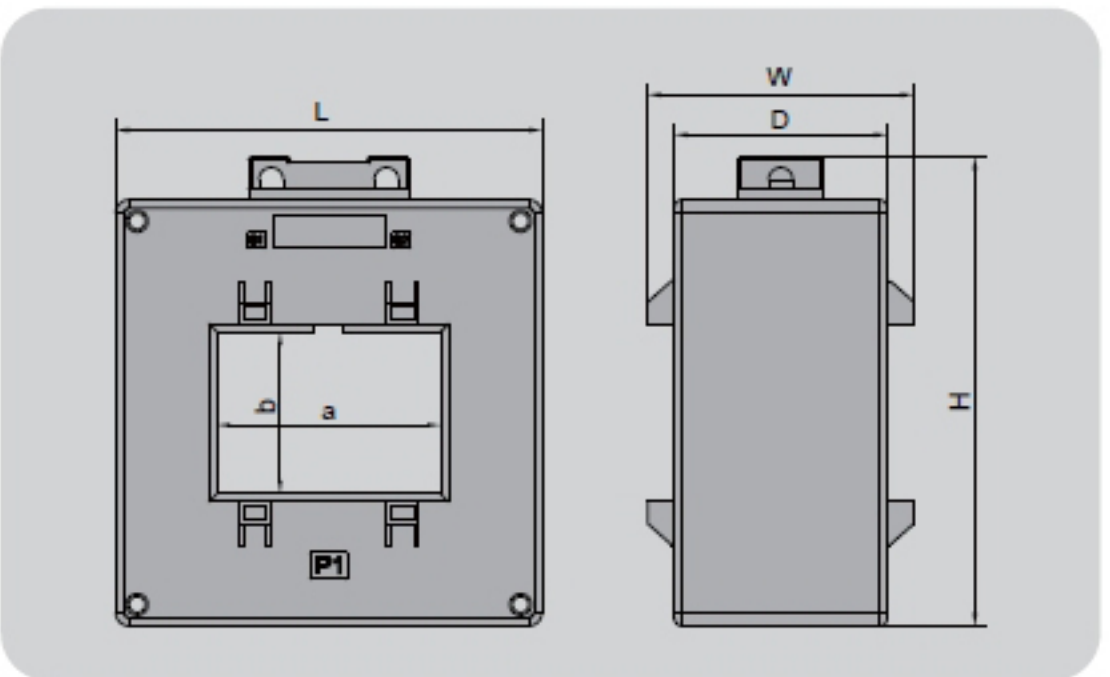

产品尺寸对应表　　单位：mm

产品规格	a	b	L	H	D	W
CT376083	32	54	90	146	60	84
CT376183	63	42	133	158	80	/
CT376283	83	60	153	176	80	100
CT376383	171	105	253	217	60	/

技术参数对照表

规格型号	CT376083			CT376183			CT376283			CT376383		
窗口尺寸	54*32			63*42			83*60			170*105		
准确级	5	5P10	5P15	5	5P10	5P15	5	5P10	5P15	5	5P10	5P15
额定电流比												
200/5	1.5	/	/	2.5	/	/						
250/5	2.5	/	/	2.5	/	/						
300/5	2.5	/	/	2.5	1.5	/						
400/5	5	/	/	5	2.5	/						
500/5	5	2.5	/	5	2.5	/	2.5	/	/			
600/5	5	2.5	/	5	2.5	2.5	2.5	/	/			
750/5				5	2.5	2.5	2.5	/	/			
800/5				5	2.5	2.5	2.5	/	/			
1000/5				10	5	2.5	2.5	/	/	5	2.5	1.5
1250/5				10	5	2.5	2.5	/	/	10	5	2.5
1500/5				10	5	2.5	5	2.5	/	10	5	2.5
2000/5							5	2.5	/	10	5	2.5
2500/5							5	2.5	/	10	5	2.5
3000/5							5	2.5	/	10	5	2.5
3500/5							5	2.5	/	15	10	5
4000/5										15	10	5
5000/5										20	15	10
6000/5										20	15	10
200/1	1.5	/	/	2.5	/	/						
250/1	2.5	/	/	2.5	/	/						
300/1	2.5	/	/	2.5	1.5	/						
400/1	5	/	/	5	2.5	/						
500/1	5	2.5	/	5	2.5	/	2.5	/	/			
600/1	5	2.5	/	5	2.5	2.5	2.5	/	/			
750/1				5	2.5	2.5	2.5	/	/			
800/1				5	2.5	2.5	2.5	/	/			
1000/1				10	5	2.5	2.5	/	/	5	2.5	1.5
1250/1				10	5	2.5	2.5	/	/	10	5	2.5
1500/1				10	5	2.5	5	2.5	/	10	5	2.5
2000/1							5	2.5	/	10	5	2.5
2500/1							5	2.5	/	10	5	2.5
3000/1							5	2.5	/	10	5	2.5
3500/1							5	2.5	/	15	10	5
4000/1										15	10	5
5000/1										20	15	10
6000/1										20	15	10