CT217 系列产品采用阻燃 ABS 工程塑料或者 PC/ABS 合金塑料材料，结合环氧树脂浇注工艺，具有优良的防水防潮性能。采用纳米晶软磁材料或者硅钢材料生产，精度高，线性度好，结构紧凑，外形小巧，安装方便，广泛的用在配电系统中。

产品可以采用端子输出，也可以导线直接输出，且根据需要可采用 RVVP 线材以提高抗干扰能力。

- 规格品种多，适用电流范围大
- 两种固定方式、固定方式可靠、灵活
- 设计灵活、可测量、保护兼用
- 精度高：精度可达到 0.1 级
- 过载倍数高、小信号输出最高可达 12 倍。
- 通用性强、互换性好

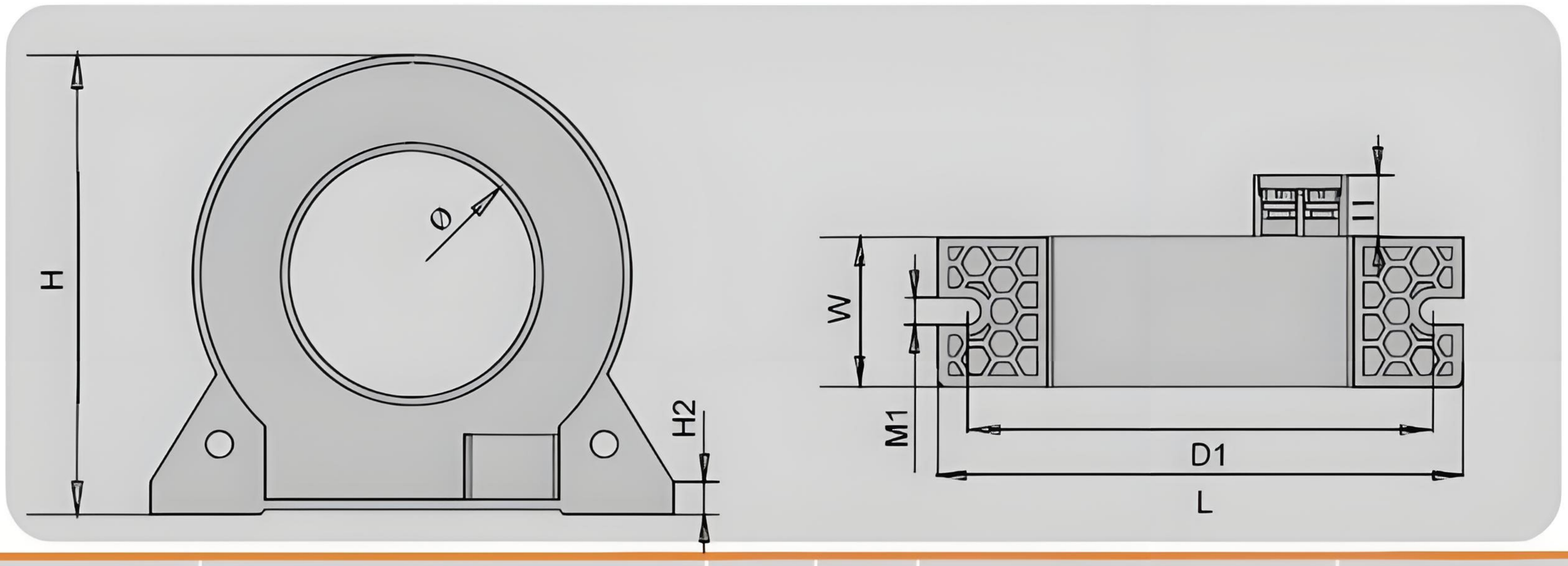

规格型号	典型参数		精度等级	过载倍数	外形尺寸				安装尺寸		
					Ø	L	W	H	D1	M1	H2
CT217102 / CT217103	50A/20mA	RL=20Ω	0.1	1.2	30	76	25	67	69	5	6
	100A/50mA	RL=20Ω	0.1	1.2							
	200A/50mA	RL=20Ω	0.1	1.2							
CT217202 / CT217203	100A/50mA	RL=20Ω	0.1	1.2	46	98	28	86	87	5	6
	200A/50mA	RL=20Ω	0.1	1.2							
	400A/200mA	RL=20Ω	0.1	1.2							
CT217302 / CT217303	200A/50mA	RL=20Ω	0.1	1.2	65	124	28	105	110	6	6
	400A/200mA	RL=20Ω	0.1	1.2							
	600A/200mA	RL=20Ω	0.1	1.2							
CT217402 / CT217403	200A/50mA	RL=20Ω	0.1	1.2	80	140	32	130	122	6	8
	500A/200mA	RL=20Ω	0.1	1.2							
	1000A/1A	RL=5Ω	0.5	1.2							
CT217502 / CT217503	500A/1A	RL=5Ω	0.5	1.2	100	167	32	148	153	6	8
	1000A/1A	RL=5Ω	0.5	1.2							
	1500A/1A	RL=5Ω	0.5	1.2							
CT217602 / CT217603	1000A/1A	RL=5Ω	0.5	1.2	120	188	32	172	170	6	8
	1500A/1A	RL=5Ω	0.5	1.2							
	3000A/1A	RL=20Ω	0.5	1.2							
CT217702 / CT217703	1500A/1A	RL=20Ω	0.5	1.2	150	225	32	206	205	6	10
	3000A/1A	RL=20Ω	0.5	1.2							
	4000A/1A	RL=20Ω	0.5	1.2							
CT217802 / CT217803	2000A/1A	RL=20Ω	0.5	1.2	200	296	40	274	278	6	12
	4000A/1A	RL=20Ω	0.5	1.2							
	6000A/1A	RL=20Ω	0.5	1.2							