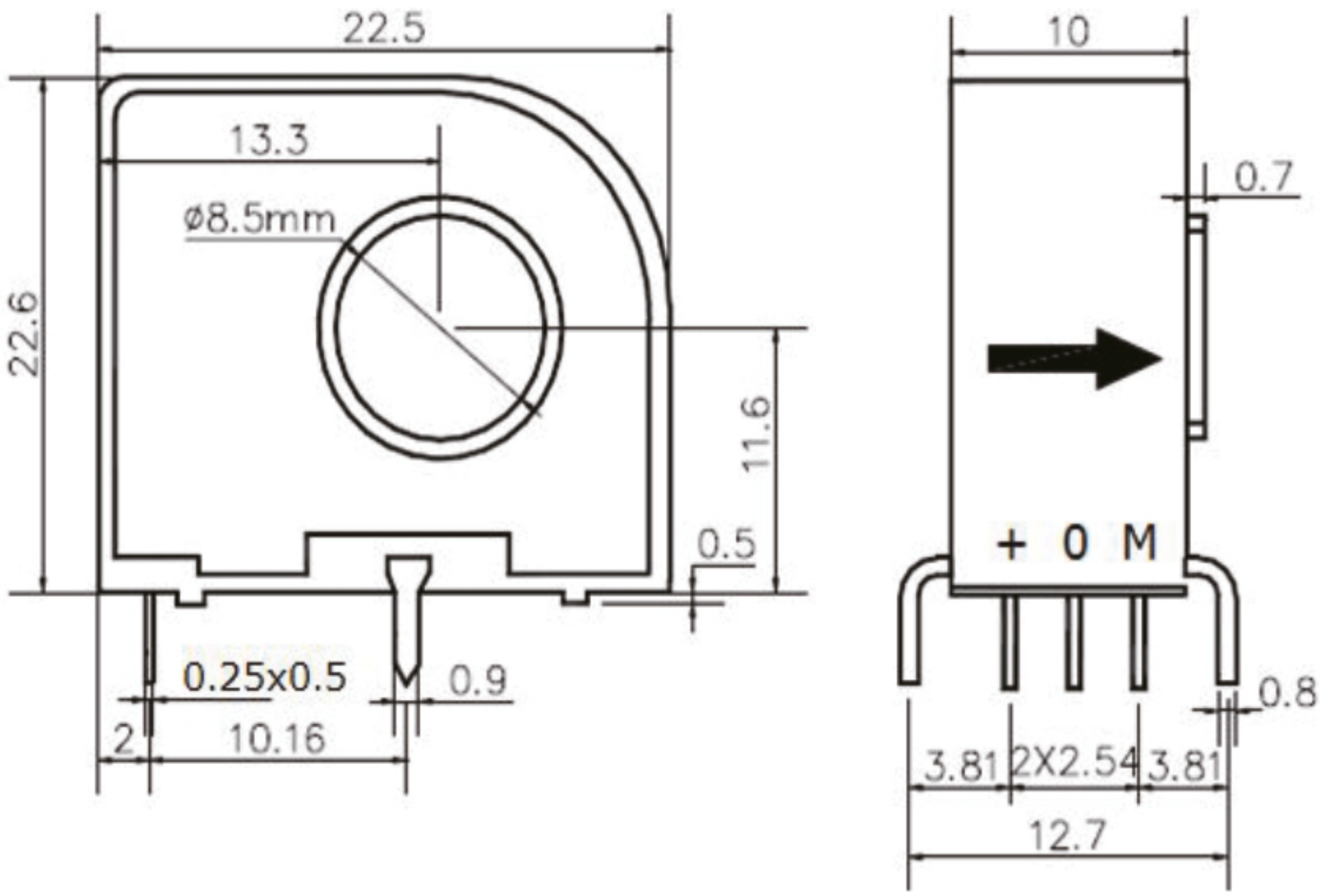产品系列	CH921261		
额定输入	10ADC	25ADC	50ADC
额定输出	10mADC	25mADC	50mADC
电源电压	+15V DC		
精度等级	±1%		
外形尺寸